Downloaded on 23-01-2023

Vertikale ballepresser

B-serien

Ballepresse B20

Fleksibel løsning for en rekke forskjellige industrier
Komprimer ulikt gjenvinnbart materiale som papp, papir og myk plast.

Ballene har perfekt størrelse for EUR-paller
Balleformatet er ideelt for frakt fordi ballene passer perfekt på en EUR-pall.

Høydepunkter

- Lavt støynivå (<62 dB)
- Lett avbinding av baller
- Høy kapasitet
- Kort pressyklus
- Fiberbåndruller plassert på fremsiden av maskinen for å redusere krav til plass
- Høyt komprimeringsforhold
- Ballene passer perfekt på en EUR-pall
- Pulverlakkering gir en slitesterk overflate i mange farger

Tilleggsutsyr

Få kontroll på emballasjepressen med vårt inteligente flåteovervåkningssystem, BRA-IN.

Emballasjepressen er tilgjengelig i andre RAL-farger.

Få mer plass rundt ballepressen med en vertikal dør. Enkelt å fylle fra begge sider.

BRAMIDAN®
bramidanpresto.no

Produktdetaljer

Ballepresse B20

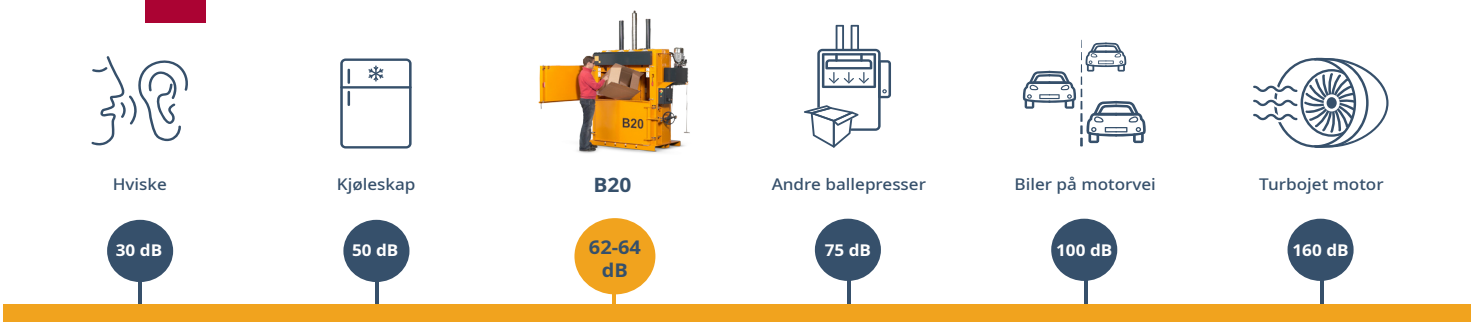

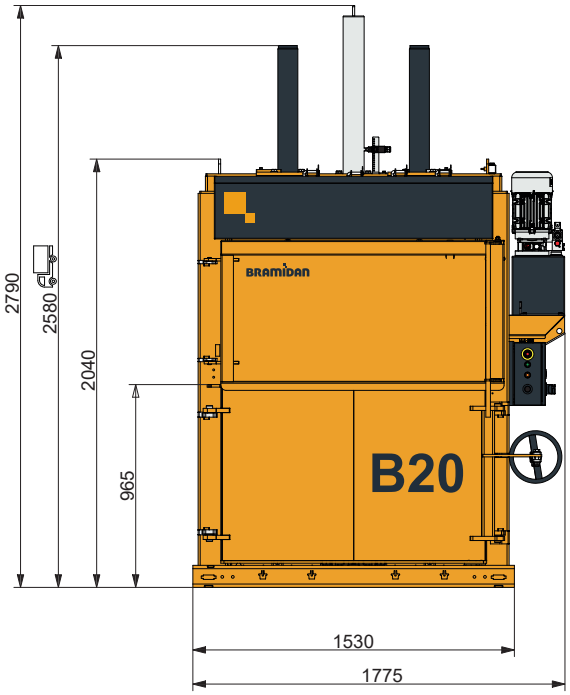

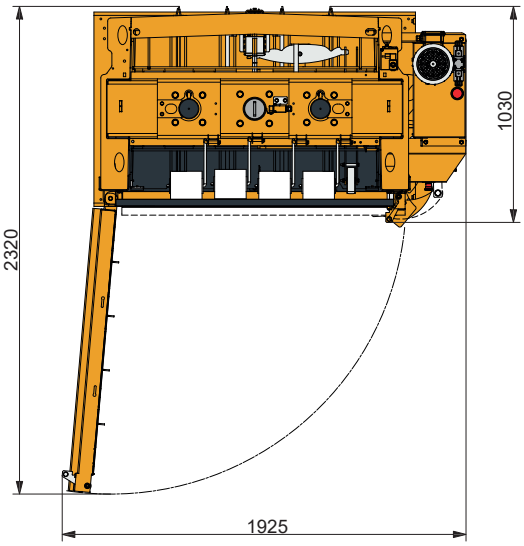

Tekniske spesifikasjoner	
Ballestørrelse BxDxH (mm)	1200 x 800 x 800
Innkast åpning BxH	1200 x 480
Strømforsyning	3x400V 50Hz 16A / 3x230V 50Hz 32A
Motor (kW)	4.0
Syklustid gj.s. (sek)	36 / 21
Dimensjoner BxDxH (mm)	1775 x 1030 x 2790
Vekt (kg)	1250
Slaglengde (mm)	750
Antall bånd	4
Type bånd	Fiberbånd
Full balle varsellampe	Ja
Balleutømming	Automatisk

Balle vekt

Papp (kg)	200-250
Plastfolie (kg)	250-300

Pressekraft 20 t

Støynivå 62-64 dB

Avfallstype
Papp, plastfolie, papir.

BRAMIDAN®
bramidanpresto.no

Bramidan & Presto AS
Narverødveien 40
3113 Tønsberg
Tel. 481 16 600
post@bramidanpresto.no