Downloaded on 26-11-2024

Vertikale ballepresser

B-serien

Ballepresse B5 Wide

For store og omfangsrike materialer
En ekstra bred pappresser som er utviklet for å håndtere store og omfangsrike materialer. Selv de største eskene kan kastes rett i maskinen uten å slås sammen.

Lettvint installasjon, bredt bruksområde
Denne emballasjepressen krever kun en-fase strømforsyning, noe som gjør at maskinen er lett å installere de fleste steder.

Høydepunkter

- Stor kapasitet - høy produksjon
- Bred innkaståpning (1 meter)
- Effektive mothaker hindrer det komprimerte materialet i å utvide seg
- Automatisk utballing
- Fiberbåndrullene er lett tilgjengelige foran på maskinen
- Krever kun en-fase strømforsyning
- Oppfyller EU Sikkerhet Standard EN16500
- Pulverlakkering gir en slitesterk overflate i mange farger

Tilleggsutsyr

Med vårt overvåkningssystem, BRA-IN, kan du kontrollere og optimalisere din emballasjepresse.

Emballasjepressen er tilgjengelig i andre RAL-farger.

Autolås begrenser adgangen til ballepressen.

BRAMIDAN®
bramidanpresto.no

Produktdetaljer

Ballepresse B5 Wide

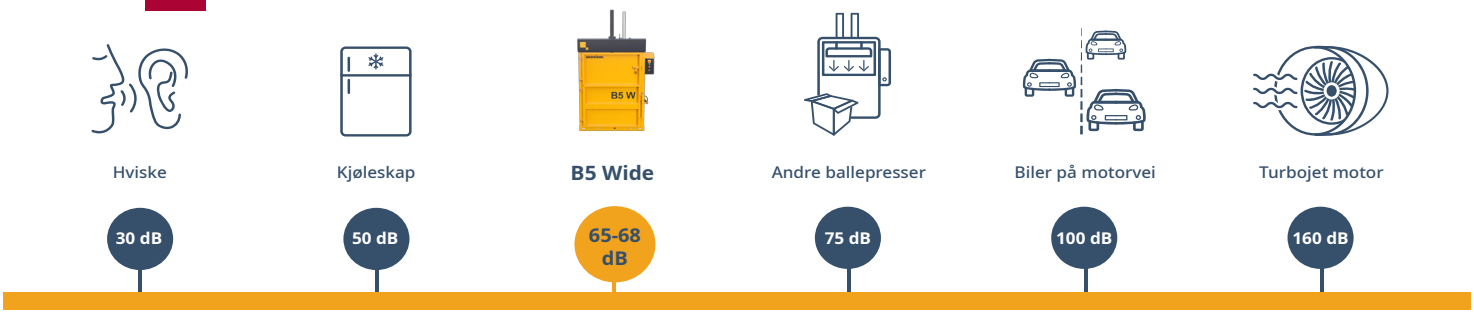

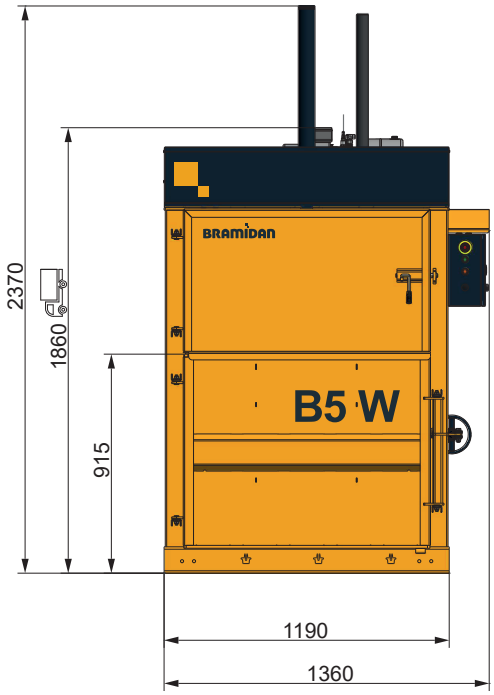

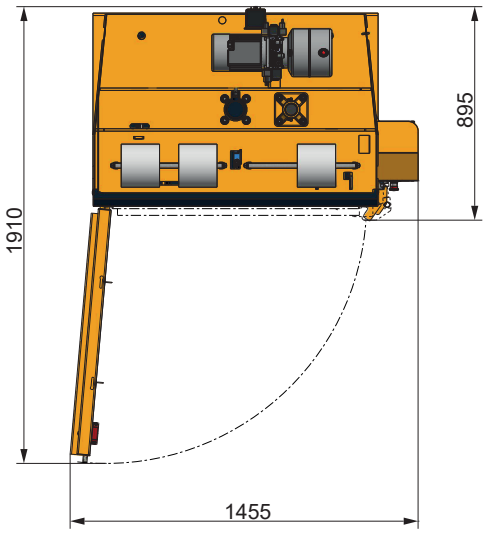

Tekniske spesifikasjoner	
Ballestørrelse BxDxH (mm)	1000 x 700 x 800
Innkast åpning BxH	1000 x 500
Strømforsyning	1x230V 50Hz 10A
Motor (kW)	1.1
Syklustid gj.s. (sek)	33
Dimensjoner BxDxH (mm)	1360 x 895 x 2370
Vekt (kg)	600
Slaglengde (mm)	750
Antall bånd	3
Type bånd	Fiberbånd
Full balle varsellampe	Ja
Balleutømming	Automatisk

Balle vekt
Papp (kg) 80-110
Plastfolie (kg) 90-130

Pressekraft 5 t

Støynivå 65-68 dB

Avfallstype
Papp, plastfolie, papir.

BRAMIDAN®
bramidanpresto.no

Bramidan & Presto AS
Narverødveien 40
3113 Tønsberg
Tel. 481 16 600
post@bramidanpresto.no